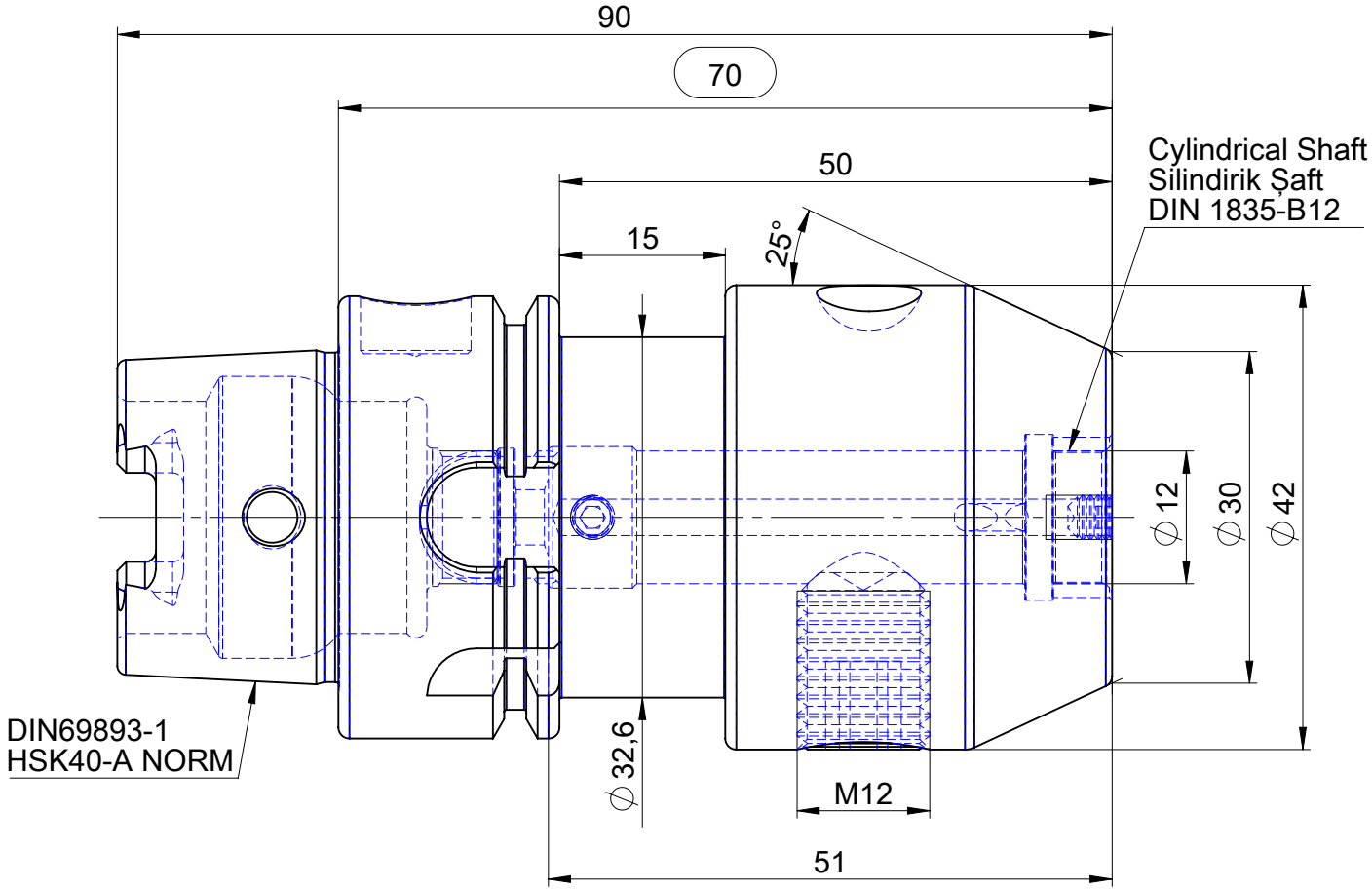

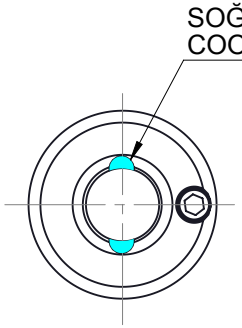

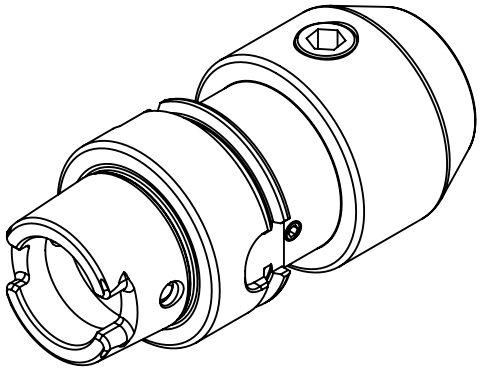

İÇTEN SOĞUTMASIZ KESİCİ İÇİN KULLANIM ŞEKLİ USAGE FOR CUTTER WITHOUT INTERNAL COOLANT	İÇTEN SOĞUTMALI KESİCİ İÇİN KULLANIM ŞEKLİ USAGE FOR CUTTER INTERNAL COOLANT	
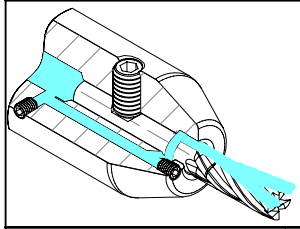	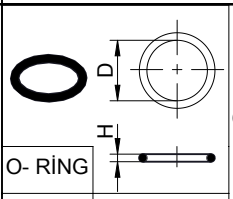	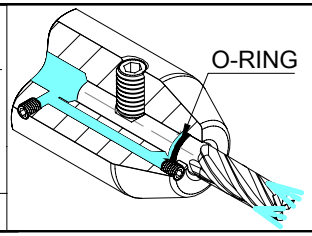
	O- RİNG	
	DxH	Ø12x2

DIN 1835 B
10.9
Form B

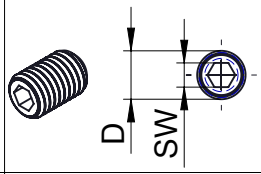

D	SW	Max.Clamping Torque (N.m) Maks.Sıkma Torku (N.m)
M12x16	6	36~40

EROGLU Präzisionswerkzeuge Hassas Tutucu Takım Sistemleri Precision Tooling System	Ürün Adı Product Name	DIN 69893-1 HSK40-A END MILL HOLDER K TYPE K TİPİ VELDON TUTUCU	Ürün No Product No	A40.04.12.70.K
			Üretim No Production No	80040062

Bu dökümanın tüm hakları EROĞLU MAKİNA A.Ş. 'ye aittir.
All rights of this document belongs to EROĞLU MAKİNA A.Ş.